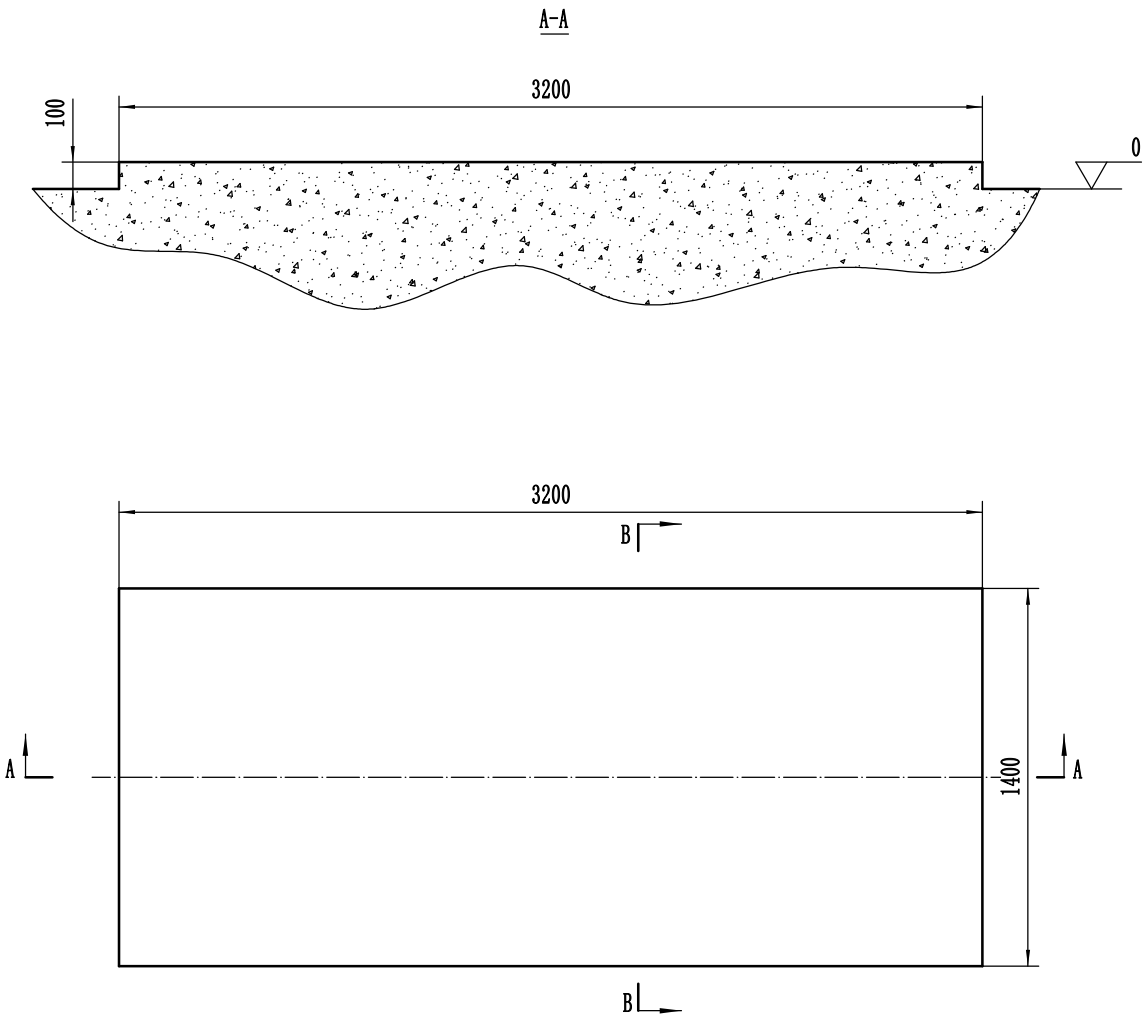

技术要求

1、本地基由用户自行备料施工，地基深度根据当地地质自行确定，基础以下应有不小于400厚3：7的灰土夯实层。

2、配套辅机的基础应先核对随辅机配套的样本，确保无误后方可进行。

3、本基础尺寸仅供参考，具体情况应由锅炉房设计单位考虑。

						WDR1-1.25	TGQ112501-6		
						锅炉基础	所属装配号	TGQ112501-0-0	
标记	处数	分区	更改文件号	签名	年、月、日		阶段标记	重量	比例
设计			标准化						1:20
校对							共 张		第 张
审核						混凝土	河南省太锅锅炉制造有限公司		
工艺			批准						